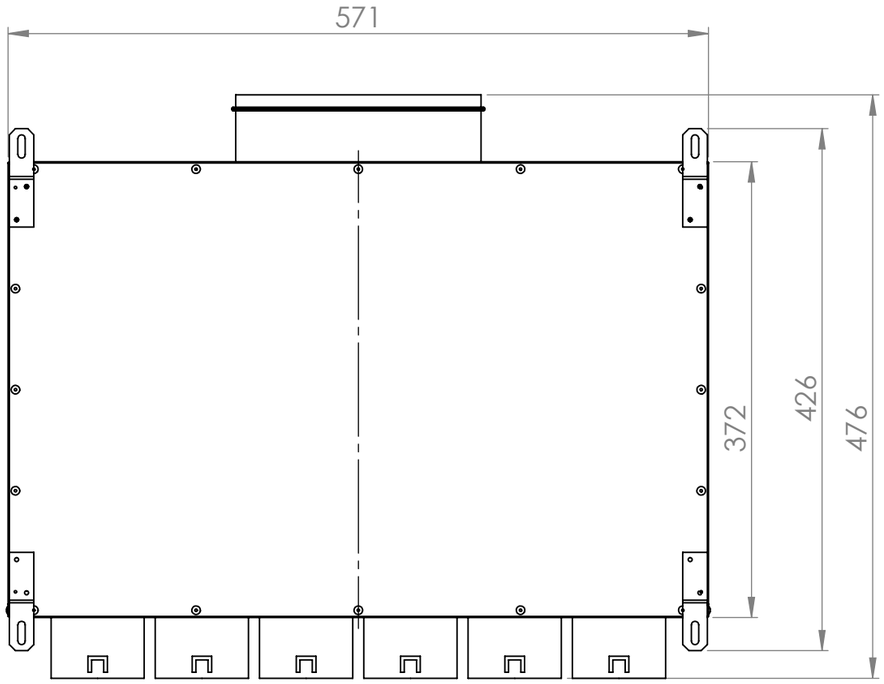

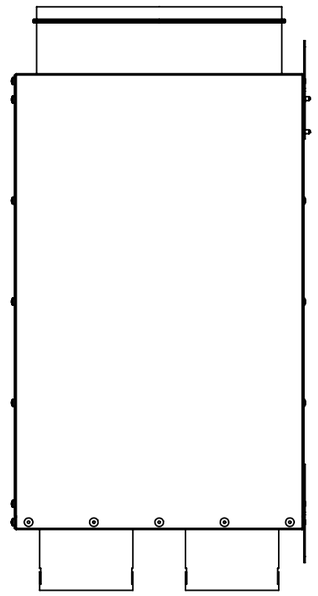

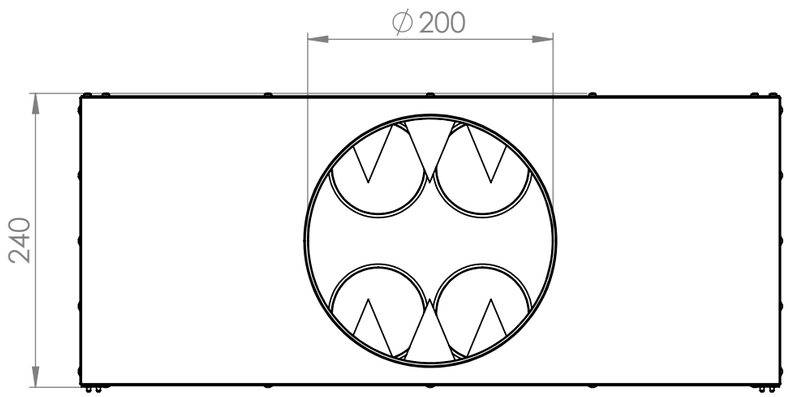

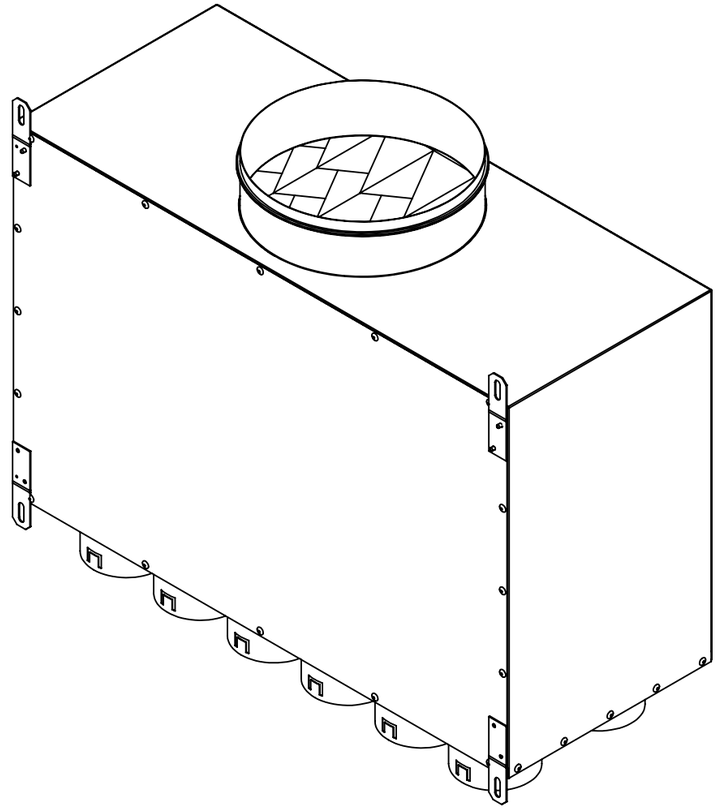

10503104 Akustinė oro paskirstymo dėžė AOPD 200-12x75