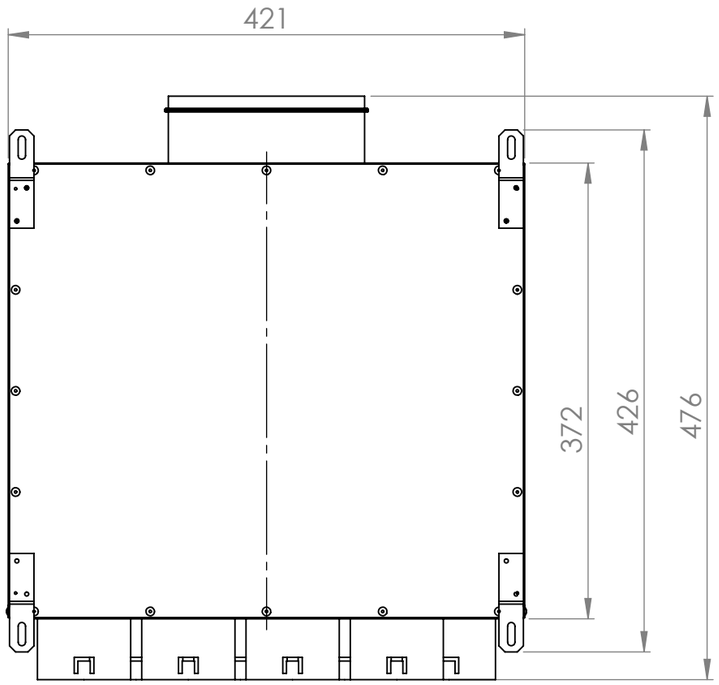


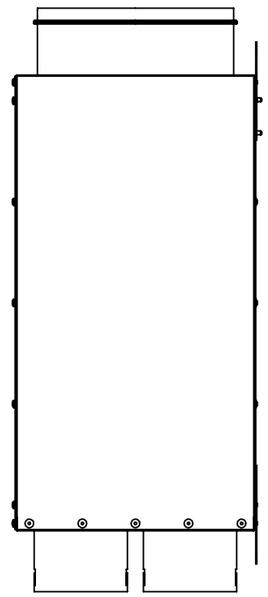

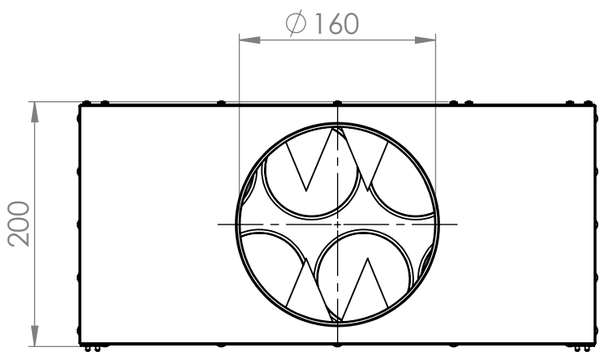


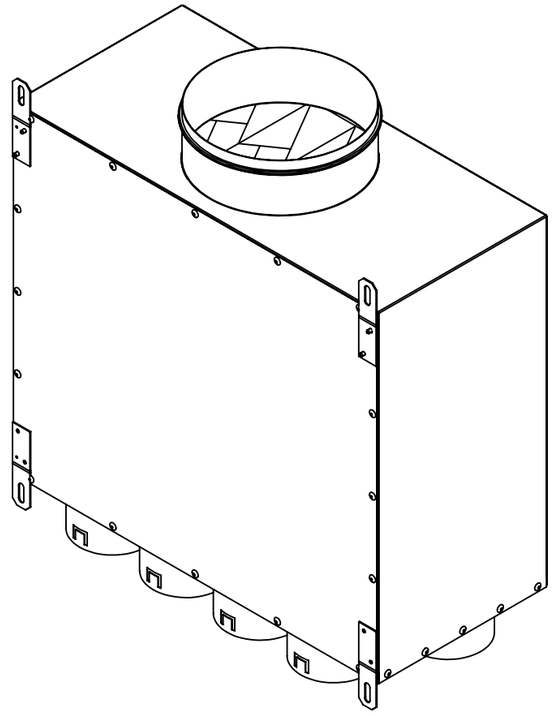

10503103 Akustinė oro paskirstymo dėžė AOPD 160-8x75