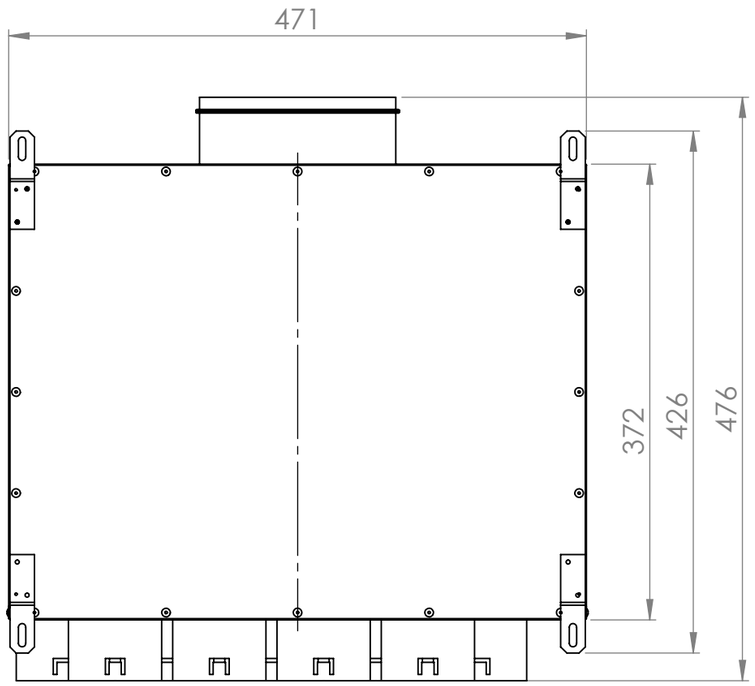

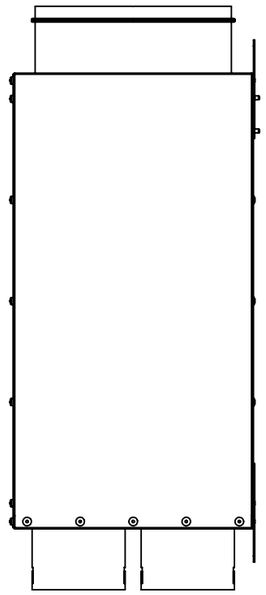

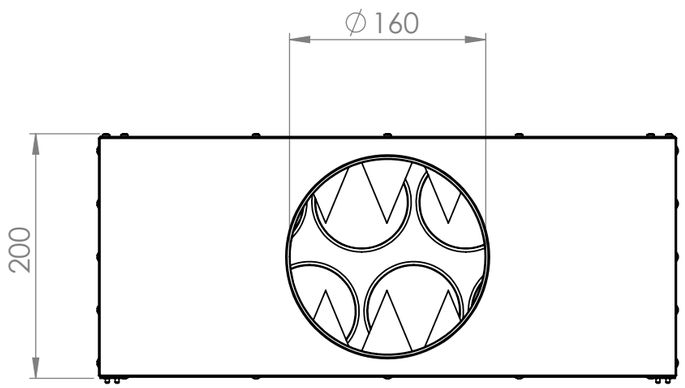

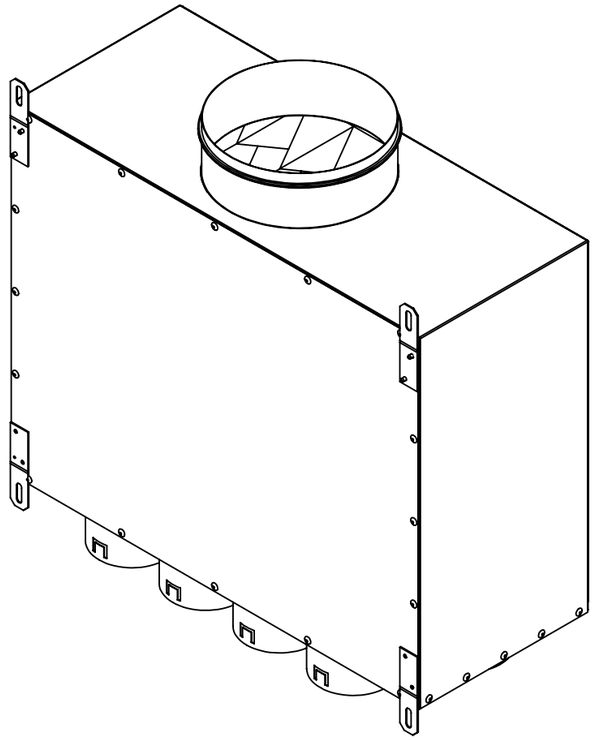

10503102 Akustinė oro paskirstymo dėžė AOPD 160-10x75